A
M 1:10

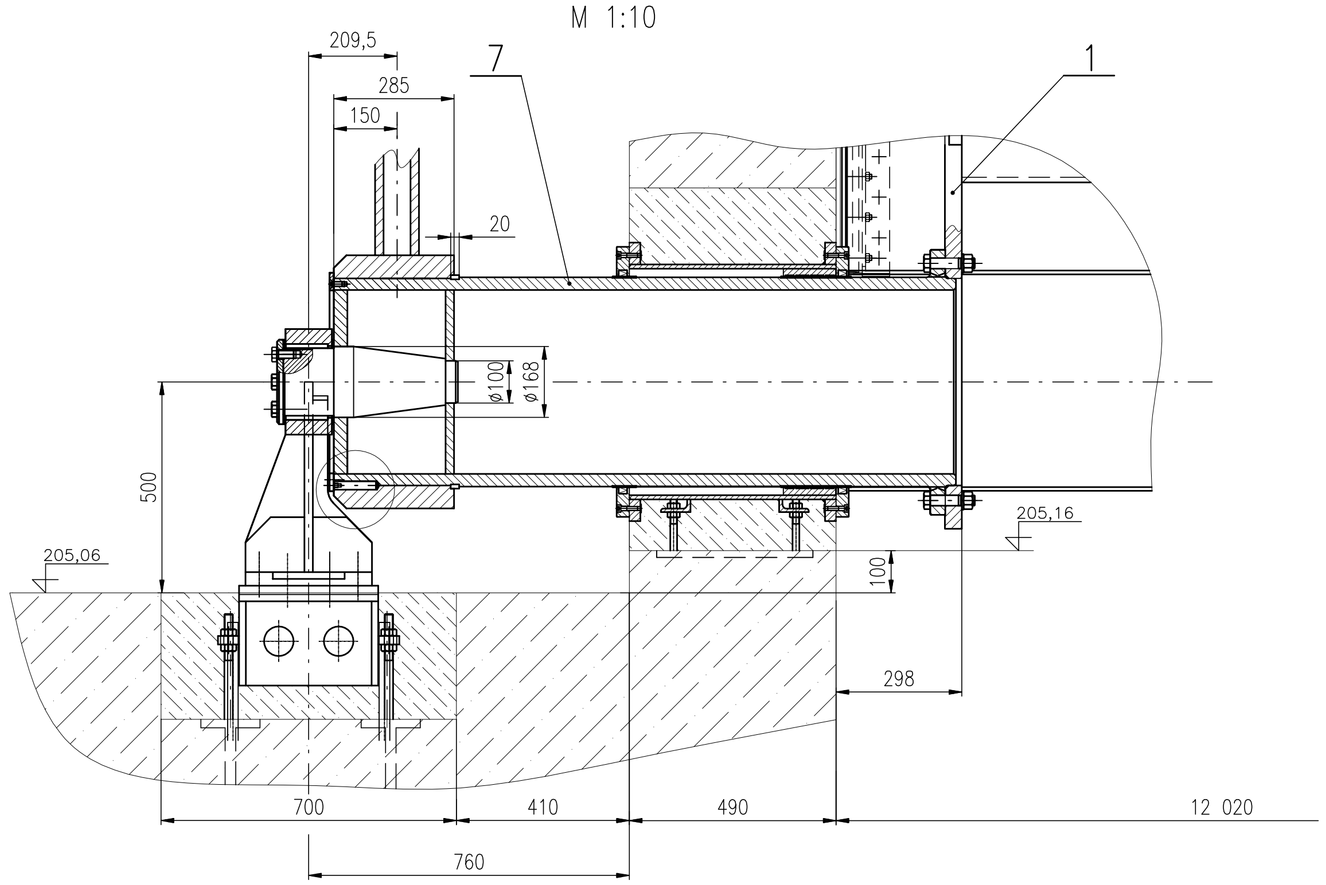

B
M 1:10
BEZ CÉVOVÉ TYČE

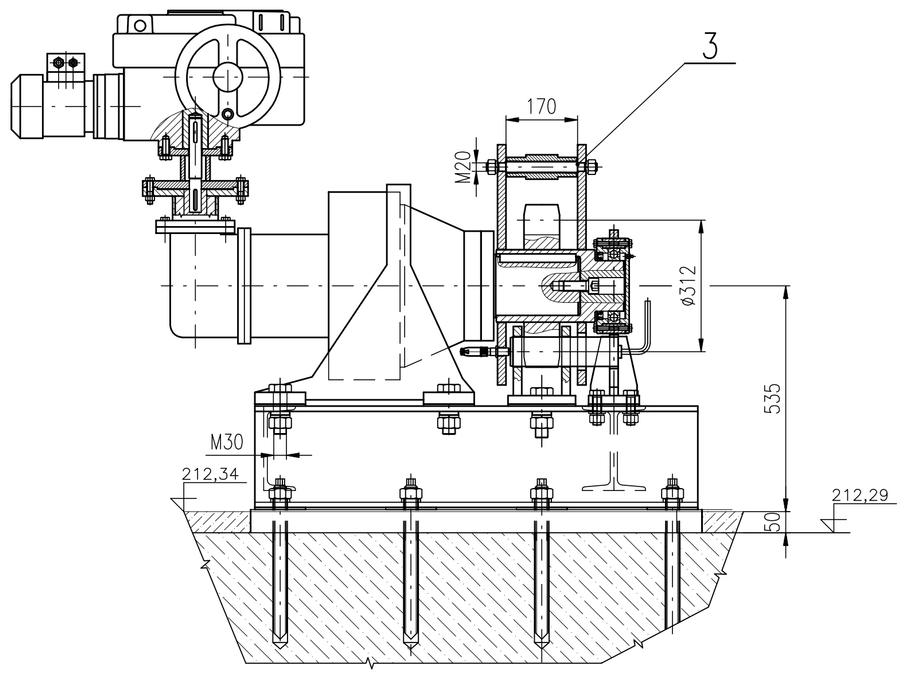

C–*C
M 1:2

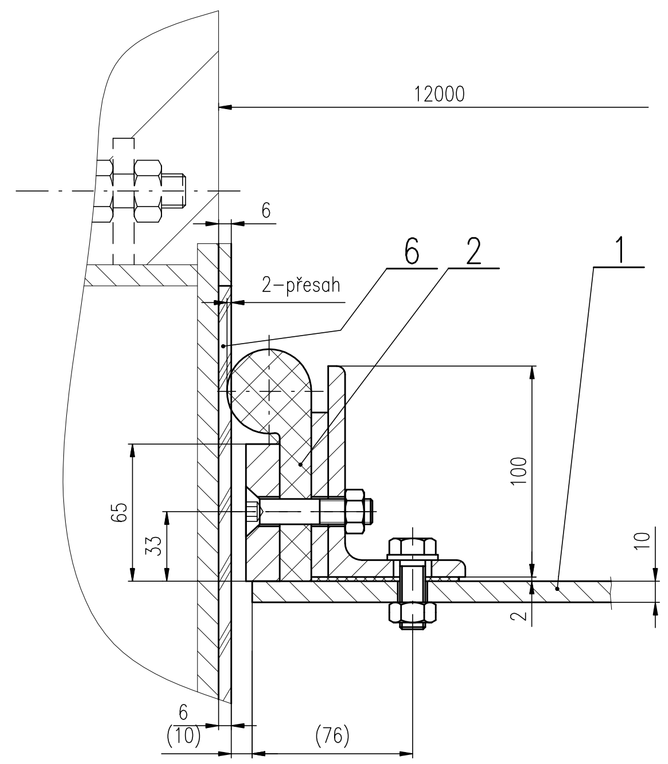

D
M 1:10

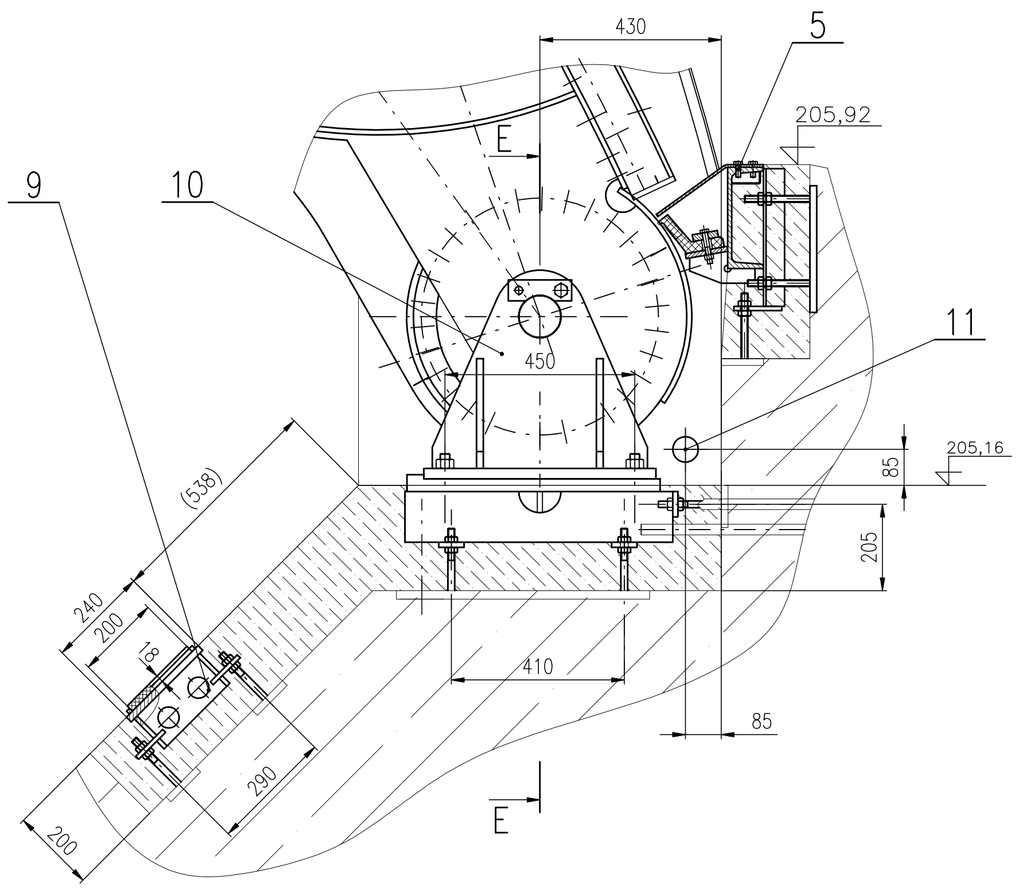

E–E
M 1:10

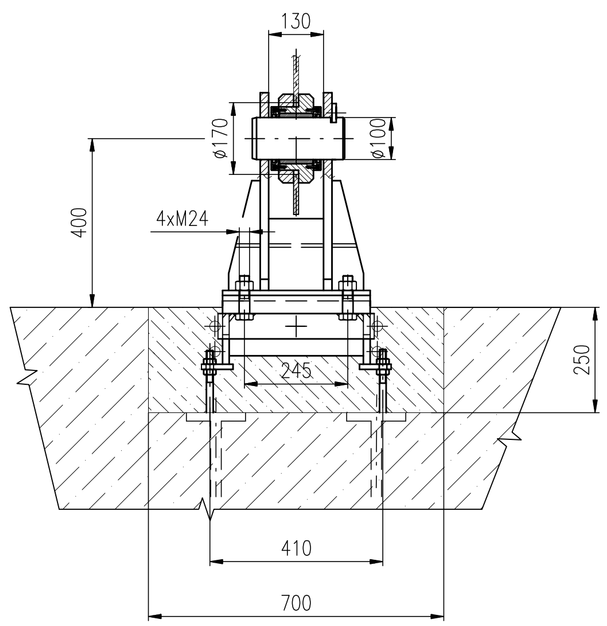

F
M 1:5

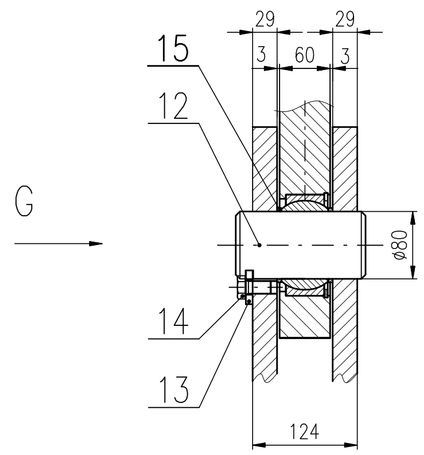

G
M 1:5

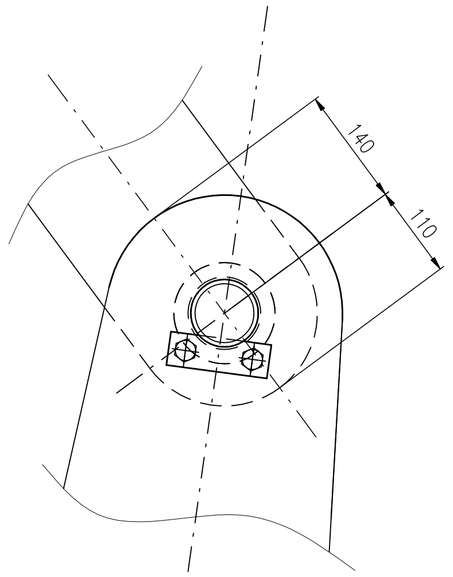

Počet kusů	Název – rozměr	Polotovar	Mater. konečný	Mater. výchozí	Čistá hm.	Číslo výkresu	Poz.
PŘESNOST ISO 2768 – mH	TOLEROVÁNÍ ISO 8015	PROMÍTÁNÍ	CELK. Č. HMOT.	kg	MĚŘÍTKO 1:25	1:x	

ZMĚNA	DATUM	PODPIS	INDEX

DESIGN & CONSTRUCTION BLANSKO

DESIGN & CONSTRUCTION,s.r.o.

KRESLIL	Pavel Kovařík	VÝR. PROJEDN.	
PŘEZKOUŠEL	Trojáček	NORM. REF.	
SCHVÁLIL	Svěrák	DATUM	12/2006
SKUPINA		Č. KUS./ POČET LISTŮ	
TYP–HESLO	Olomouc		
SESTAVA	POZ.	ČISTÁ HMOTNOST	HR. HMOTNOST
ST. VÝKRES			
N. VÝKRES			

NÁZEV
JEZ OLOMOUC

ČÍSLO VÝKRESU
02–1–JKL

INDEX

POČET LISTŮ 2 LIST 2